TRX4® SPORT

Instrucciones de instalación de la rejilla de expedición

Cubre piezas n.° 8120, 8120X, 8121, 8122

Nota: Estas instrucciones cubren la instalación de la rejilla de expedición completa con todos los accesorios incluidos además de los juegos de accesorios individuales (disponibles por separado como piezas n.° 8120, 8121 y 8122).

Instalación

1. Instale las plantillas incluidas en la carrocería de la camioneta como se muestra en la Fig. A. Alinee las flechas con el pliegue en la plataforma de la camioneta. Con un escariador de carrocería (pieza n.° 3433 o n.° 3433X, se venden por separado), corte cuidadosamente los orificios en la carrocería de la camioneta ***(tenga en cuenta los diámetros de orificio indicados en las plantillas y las medidas de diámetro correspondientes en el escariador de la carrocería)***.
2. Instale la rejilla de expedición en la carrocería de la camioneta; luego, use la rejilla de expedición instalada como referencia de ubicación para marcar los dos orificios y, de este modo, unir la rejilla al techo de la carrocería de la camioneta (Fig. B y C).
3. Con un escariador de carrocería, corte con cuidado los orificios a 3.2 mm (1/8”). Vuelva a instalar la rejilla de expedición y asegúrela con los tornillo de cabeza plana de 3x10 mm (4) y los tornillos de cabeza plana de 3x8 mm (4) incluidos (Fig. C).

Fig. A

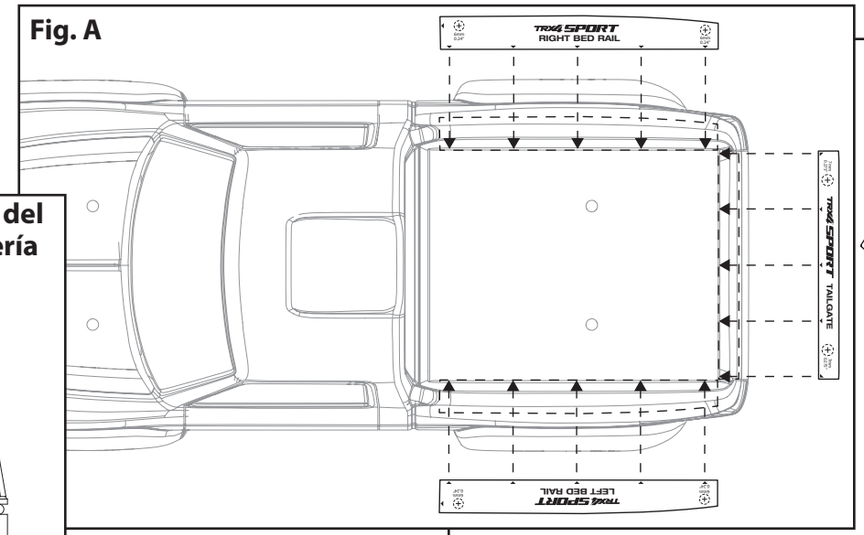

Medidas de diámetro del escariador de carrocería cónico

Fig. B

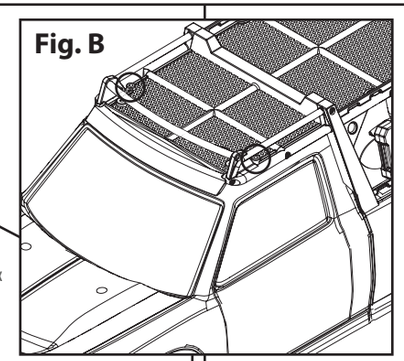

Fig. C

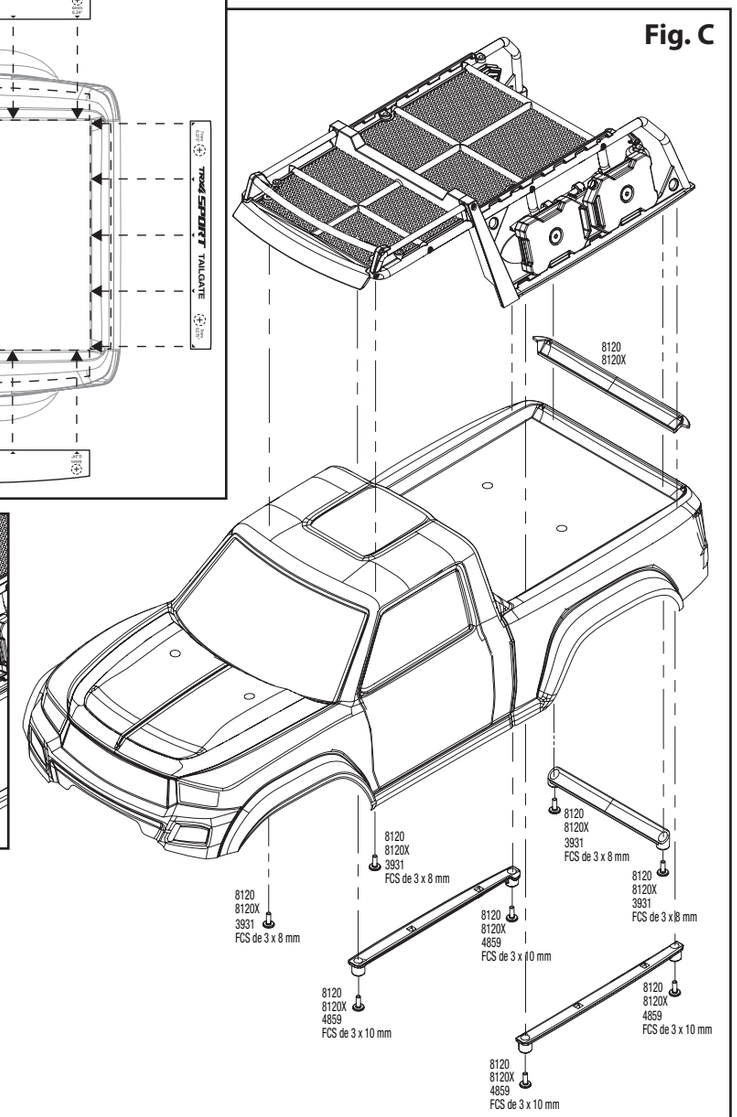

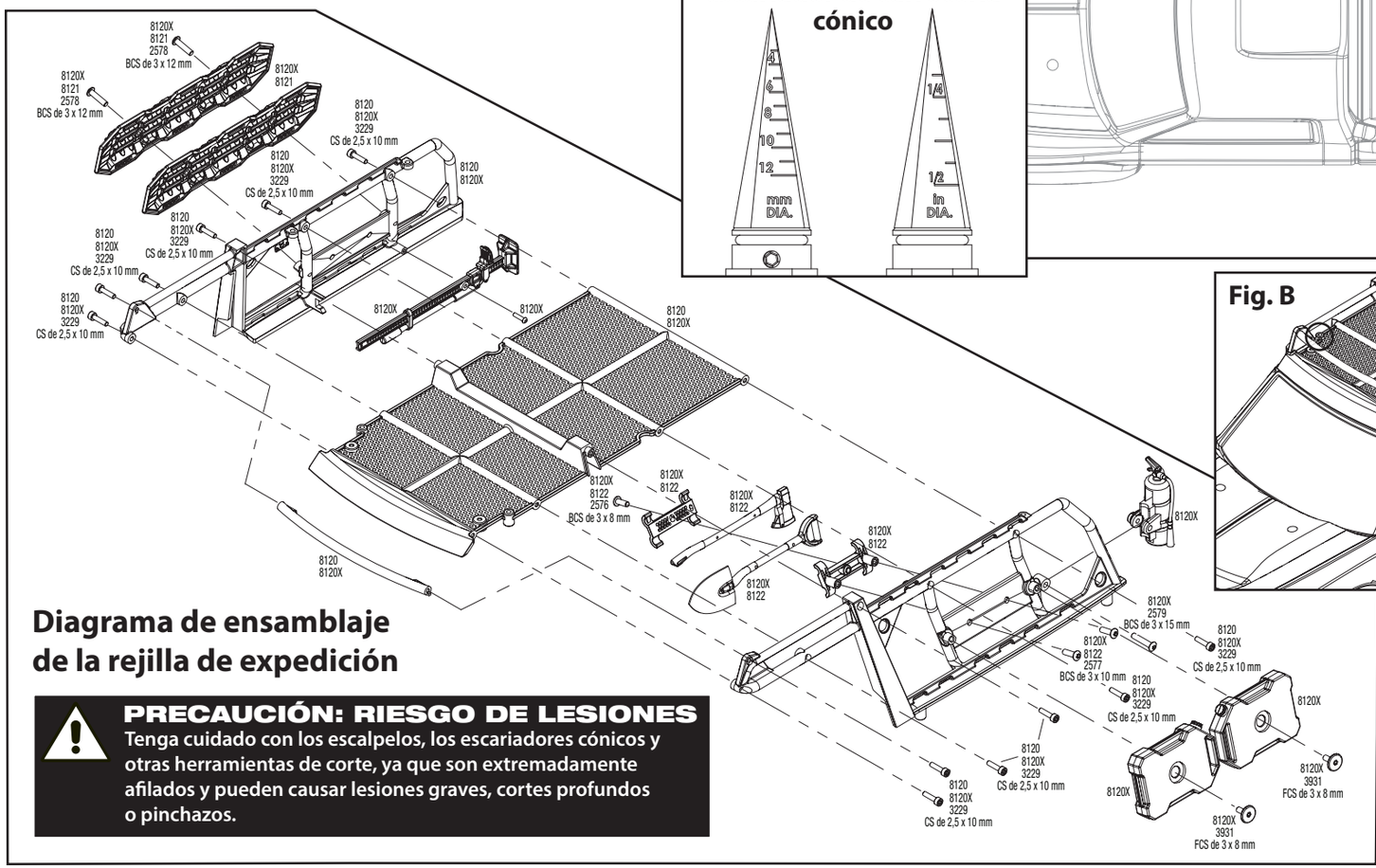

Diagrama de ensamblaje de la rejilla de expedición

PRECAUCIÓN: RIESGO DE LESIONES

Tenga cuidado con los escalpelos, los escariadores cónicos y otras herramientas de corte, ya que son extremadamente afilados y pueden causar lesiones graves, cortes profundos o pinchazos.

Traxxas, 6250 Traxxas Way, McKinney, TX 75070, Teléfono: 972-549-3000, Fax: 972-549-3011, correo electrónico: support@Traxxas.com